Annex 220/250

R4309 V8 2018

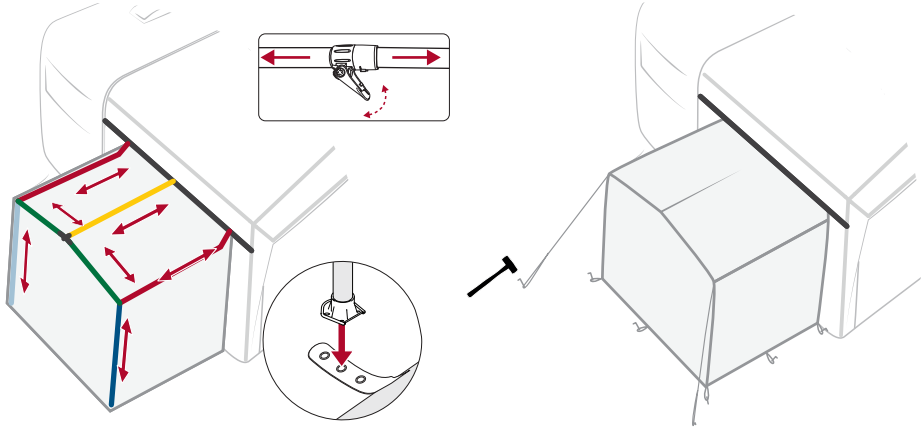

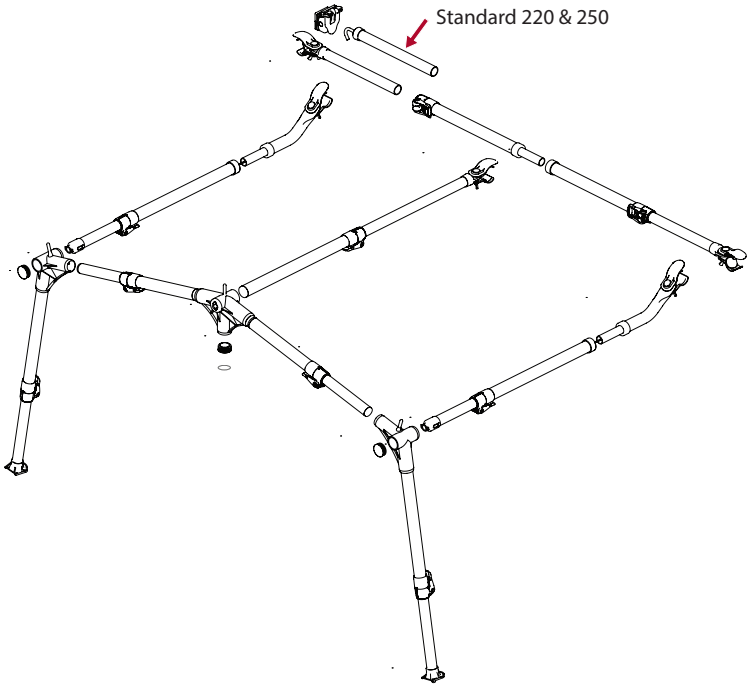

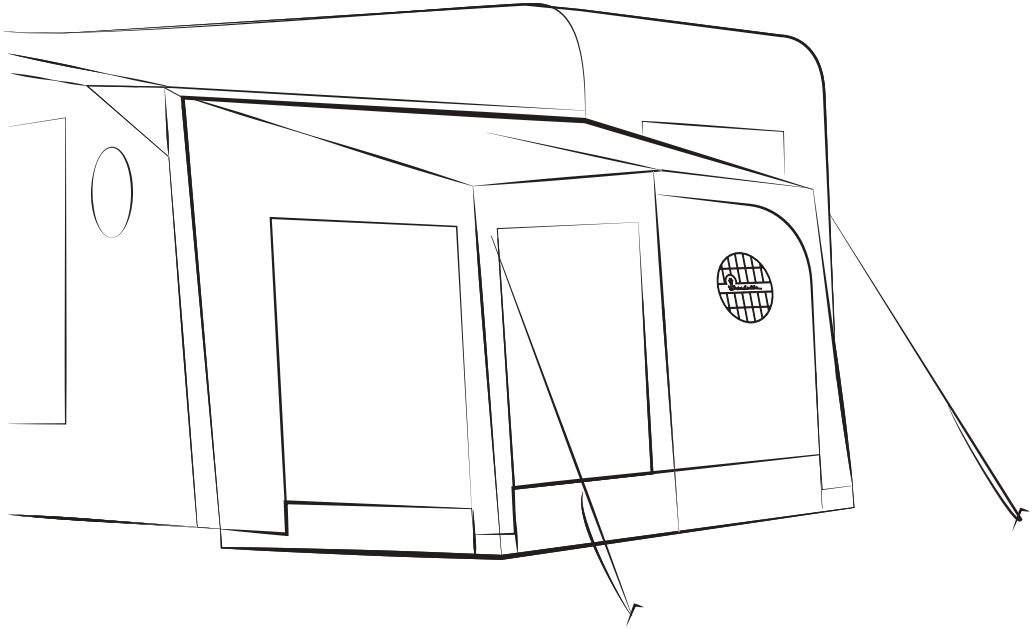

Isabella A/S forbeholder sig ret til at foretage ændringer på produkterne og tager forbehold for trykfejl. • Isabella A/S forbeholder seg rett til å foreta endringer på produktene og tar forbehold for trykkfeil. • Isabella A/S reserves the right to make changes on the products without notice and can accept no responsibility for discrepancies between this information and subsequent models • Isabella A/S behält sich das Recht vor Änderungen an den Produkten vorzunehmen. Druckfehler sind vorbehalten • Isabella A/S behoudt zich het recht voor om tussentijdse wijzigingen aan te brengen aan de producten. Voor drukfouten zijn wij niet aansprakelijk • Isabella A/S förbehåller sig rätten till ändringar i programmet och reserverar sig även för tryckfel • Isabella A/S se réserve le droit d'apporter des modifications aux produits, et n'est pas

EXPERIENCE THE SPIRIT

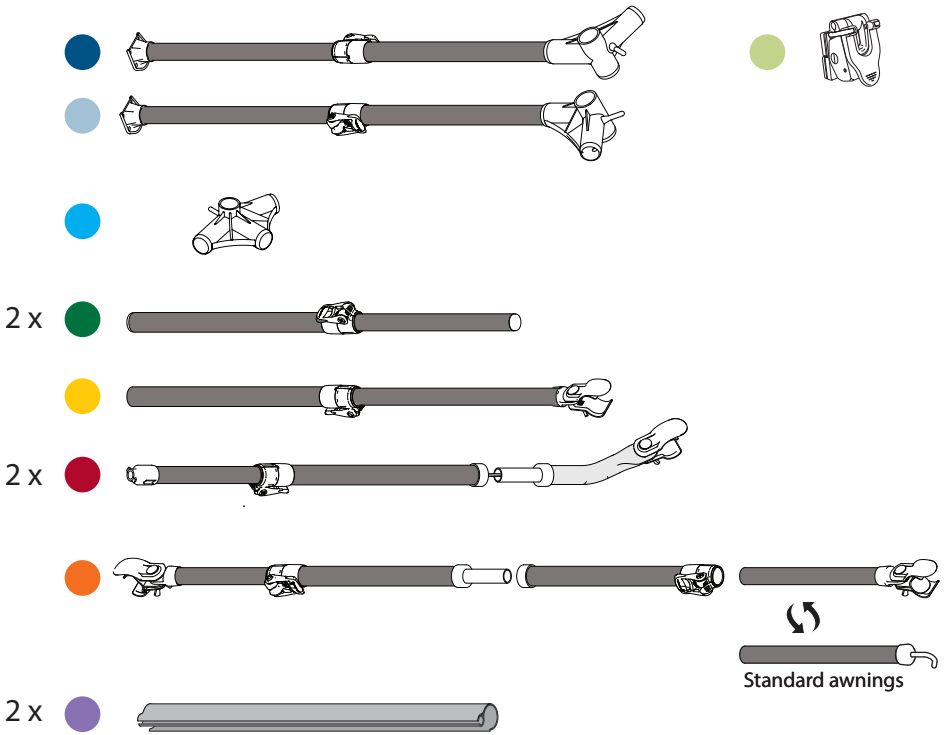
2 x
2 x
Standard awnings
2 x

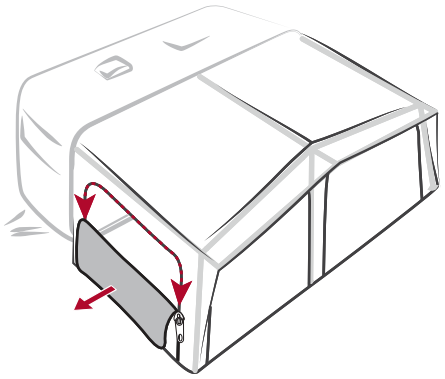

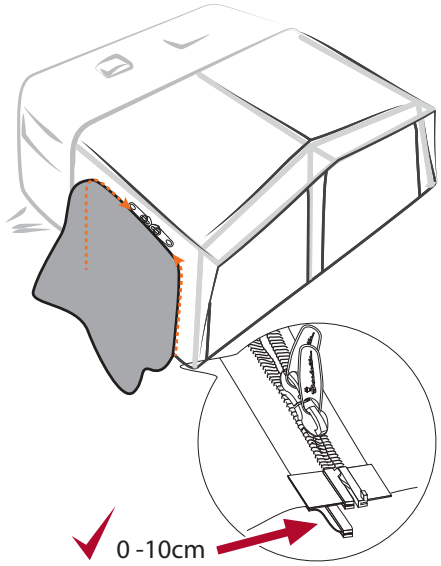
0 -10cm

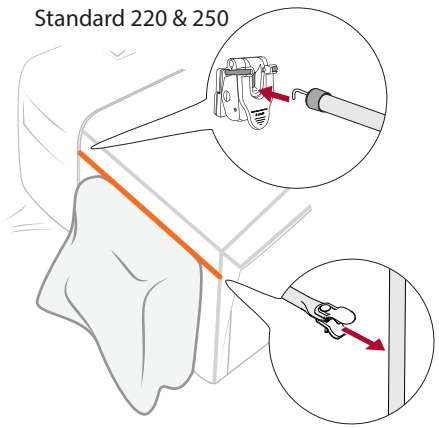
Standard 220 & 250

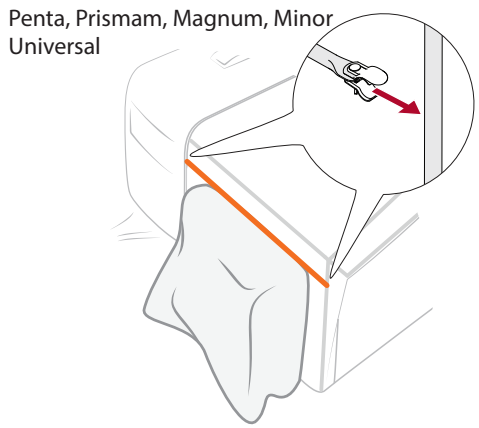
Penta, Prismam, Magnum, Minor
Universal

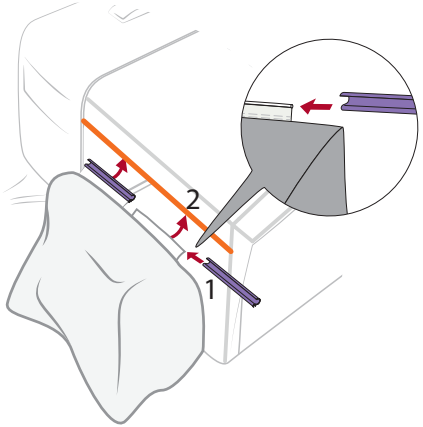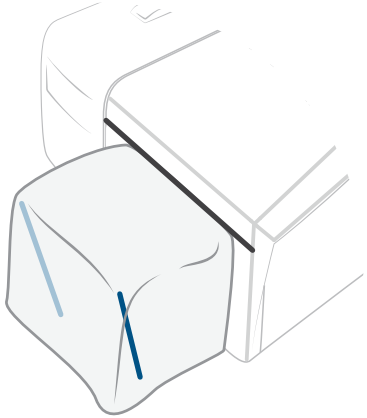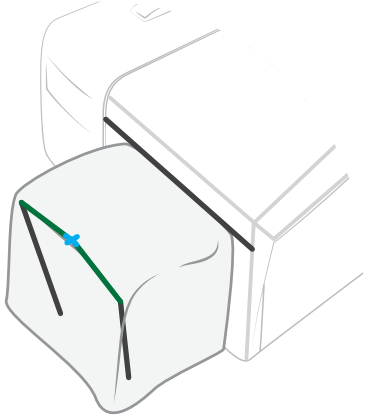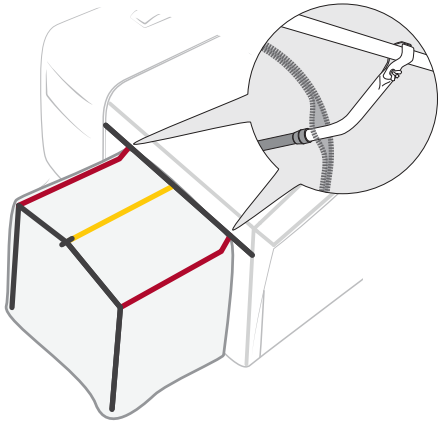
2
1